Poulie de renvoi à chape ouvrante 6,4 T

Poulie avec crochet de suspension destinée à toutes installations temporaires de levage ou de traction/halage disposant d'une charge utile de 6 400 kg. En plus d'une installation de mouflage, cette poulie de levage peut être utilisée en déviation de câble. Son système à chape ouvrante permet de faciliter sa mise en place et le passage du câble dans celle-ci. Le montage, le démontage ou la modification de configuration d'installation se font très rapidement.

USAGES :

• Tension de bandes transporteuses

INFORMATIONS TECHNIQUES

- Groupe d'utilisation FEM 2 m/3 m ISO M5/M6,
- Le rapport d'enroulement R=22 pour un câble au coefficient 6, contraintes fixées par le décret du 8/1/65 pour le levage et le BTP,
- Réa de type GL (180/220 HB) monté sur roulement étanches,
- Crochet émerillon simple avec linguet de sécurité.

MATÉRIELS ASSOCIÉS

• Treuil électrique de grande capacité 3300 kg
• Treuil électrique de grande capacité 3300 kg avec variateur de vitesse

CARACTÉRISTIQUES TECHNIQUES

Charge utile :	6 400 kg
Poids :	50 kg

SCHÉMA D'ENCOMBREMENT

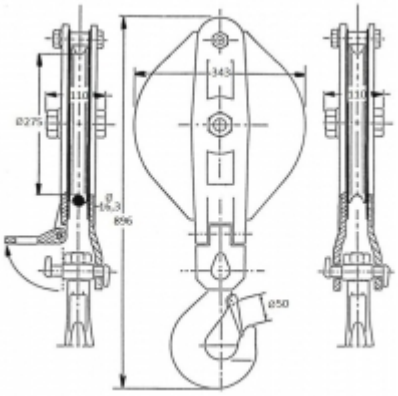

Mise en situation