Treuil électrique à câble passant 300 kg rapide

Treuil électrique à câble passant 300 kg avec une vitesse de levage rapide. Ergonomique, robuste et léger, le treuil électrique à câble passant est simple d'utilisation et d'installation pour toutes applications de levage et de traction de charges, dans des endroits difficiles d'accès.

USAGES :

• Eolien
• Ascensoriste

INFORMATIONS TECHNIQUES

• Equipé d'un frein moteur en cas de coupure de courant et d'une sonde thermique,
• En configuration standard, le treuil est fourni avec une télécommande débrochable de 2,5 m avec arrêt d'urgence,
• Fourni avec un crochet haut de suspension (ouverture de 20 mm) et un crochet bas (monté sur le câble de levage avec ouverture de 33 mm),
• Equipé d'un fin de course monté et descente. Verrouillage mécanique interdisant l'action simultanée des 2 commandes,
• Le câble de levage doit être parfaitement dans l'axe d'entrée / sortie du treuil lors de son utilisation,
• Equipé d'un câble d'alimentation électrique de 0,5 m avec une prise mâle 230 V monophasée,
• Facteur de marche de 60 % (temps de fonctionnement par heure),
• Dans le cas d'une utilisation avec radiocommande (option), il est indispensable de vérifier qu'elle ne soit pas perturbée par d'autres radiocommandes sur le même site.
• L'opérateur doit avoir la visibilité permanente de la manœuvre qu'il est en train d'effectuer.

MATÉRIELS ASSOCIÉS

• Rallonge électrique monophasée

CARACTÉRISTIQUES TECHNIQUES

> Charge utile :	300 kg
> Alimentation :	230 V mono/50 Hz
> Puissance moteur :	1,1 kW
> Vitesse de levage :	14 m/min
> Hauteur de levage :	30 m
> Diamètre câble de leva...:	6,8 mm
> Poids (avec câble) :	33 kg
> Longueur télécommande :	2,5 m

SCHÉMA D'ENCOMBREMENT

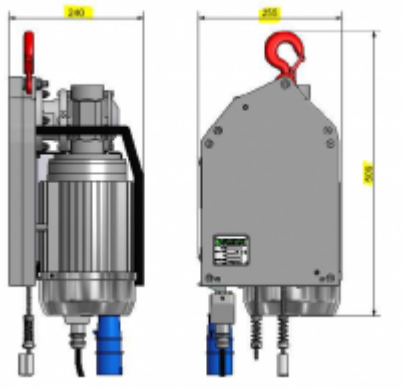

OPTIONS

> Hauteur de levage : 50 m (A03/011)
> Longueur télécommande : 32,5 m (A03/001)
> Radiocommande
> Portée : 50 m (A03/015)

Schémas d'encombrement

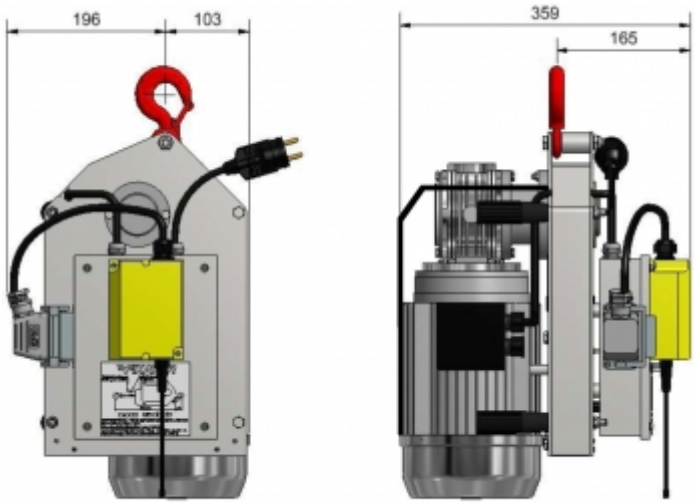

Mise en situation

Le treuil électrique à chaîne chastagner location sur un chantier

Le treuil électrique à câble passant rapide chastagner location 300 kg, équipé d'un châssis de protection.

Le treuil électrique à câble passant rapide chastagner location 300 kg, équipé d'une radiocommande.