Palan électrique à chaîne 3200 kg chariot électrique V

Palan électrique à chaîne 3200 kg avec chariot électrique intégré disposant d'une grande hauteur de levage. Ce matériel peut s'installer sur de multiples supports (échafaudage, potence, portique…) en intérieur ou en extérieur de bâtiment. Ce palan à chaîne a été spécialement étudié pour le levage de charges lourdes en toute sécurité. Fourniture et pose de fer sur demande ainsi que l'installation de radiocommande.

USAGES :

- Transport et déplacement de charge
- Approvisionnement en trémie
- Levage et manutention en intérieur
- Levage et manutention en extérieur

CARACTÉRISTIQUES TECHNIQUES

Charge utile :	3 200 kg
Alimentation :	400 V tri/50 Hz
Plage de réglage du char...:	201 - 257 mm
Vitesse de levage :	0,7 ou 4 m/min
Hauteur de levage :	25 m
Poids (avec 25 m de chaî...:	232 kg
Hauteur perdue :	678 mm

SCHÉMA D'ENCOMBREMENT

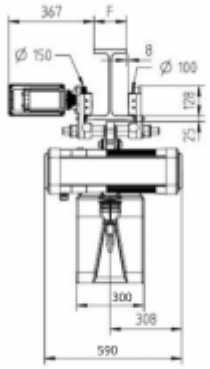

INFORMATIONS TECHNIQUES

- Tous nos palans sont équipés de commande très basse tension, assurant la protection de l'utilisateur contre les risques électriques,
- Le poids d'un mètre de chaîne est de 1,8 kg
- Moteur de levage, classe F, puissance 2,3 kW
- Le câble d'alimentation et la télécommande sont équipés de prises débrochables
- Câble électrique d'1 m équipé d'une prise mâle triphasée à 3 Pôles + Terre (32A)
- Toiture pluie et étanchéité renforcée pour utilisation extérieure
- Fourni avec une télécommande basse tension avec arrêt d'urgence à clé. La longueur de la télécommande est inférieure de 0,5 mètre à la hauteur de levage du palan
- Vérifier avant toute utilisation que le mouvement du crochet correspond au sens des boutons de la télécommande (Noir = descente) (Blanc = montée),
- Chaîne électrozinguée. Bac à chaîne,
- Limiteur de charge mécanique (limithermes),
- Fins de course haut et bas,
- Fins de course direction,
- La vitesse de déplacement du chariot de translation électrique est variable : 5 ou 20 m / par minute,
- Facteur de marche 50 % (30 minutes de fonctionnement pour 1 heure de travail).

MATÉRIELS ASSOCIÉS

- Benne basculante plastique 75 l
- Benne basculante acier 500 l
- Benne basculante trapézoïdale 90 l
- Bourriquet 200 kg
- Porte-plaques élinguable 200 kg
- Brouette élinguable 70 l
- Caisse à gravats élinguable 120 kg
- Palonnier pour big-bag 1000 kg
- Palonnier aluminium réglable 2000 kg
- Support deux seaux élinguable
- Support quatre seaux élinguable
- Support un seau élinguable
- Support cinq crochets élinguable 150 kg
- Caisse grillagée élinguable 300 kg
- Rallonge électrique triphasée
- Bac à mortier 200 l
- Peson à aiguilles 5 000 kg
- Peson électronique Bluetooth 3200 kg
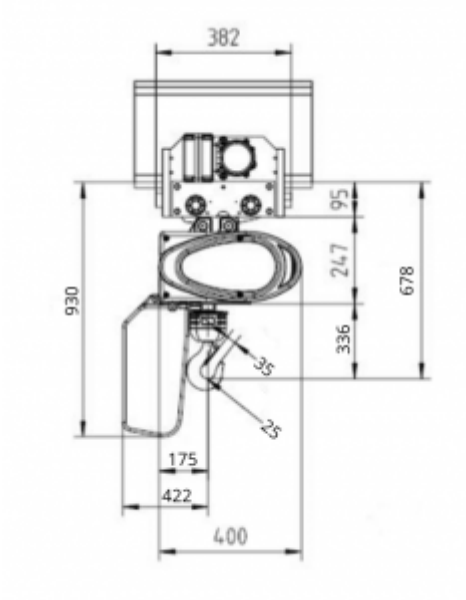
Schémas d'encombrement