Treuil électrique de grande capacité 5000 kg

Treuil au sol électrique 5000 kg doté d'une grande capacité d'enroulement de câble. Robuste, il est équipé d'un châssis préalablement percé et d'une protection tubulaire qui lui permettent de répondre à de multiples utilisations sur chantier. Ce modèle est conçu pour toutes les applications de levage et de traction/halage de charges.

USAGES :

• Eolien

INFORMATIONS TECHNIQUES

- La longueur utile du câble de levage est de 237 m (tours morts sur tambour),
- Équipé d'un crochet de sécurité fixe avec une ouverture de 74 mm,
- Moteur type levage, classe F,
- Coffret électrique équipé d'un limiteur électronique de charges,
- Fourni avec une télécommande débrochable basse tension 24 V avec arrêt d'urgence et prise IP65,
- Équipé d'un frein électromagnétique à disque se bloquant en cas de manque de courant,
- Équipé d'un châssis de chantier avec protection tubulaire,
- Équipé de deux points d'élingage en partie haute,
- Fins de course haut et bas réglables : le réglage des fins de course doit être fait avant l'utilisation du treuil par l'utilisateur en fonction de la hauteur de travail,
- Câble électrique d'1 m équipé d'une prise mâle triphasée à 3 pôles + Terre (16 A),
- Dans le cadre d'une alimentation par groupe électrogène prévoir une puissance de 30 KVA,
- Dans le cadre d'une alimentation sur secteur prévoir un disjoncteur 32A courbe D,
- Le châssis est percé en 10 points de diamètre 27 mm permettant l'ancrage au sol. Il est interdit de percer ou de souder le châssis,
- Efforts à l'arrachement pour TE5000 : 6 220,5 kg. Le calcul est basé avec une pleine capacité de câble sur le tambour. Le départ du câble est à l'horizontal par le dessus du tambour,
- Les efforts indiqués sont pour chaque point d'ancrage du treuil (attention : tous les points d'ancrage doivent être impérativement utilisés).

CARACTÉRISTIQUES TECHNIQUES

Charge utile :	5 000 kg
Alimentation :	400 V tri/50 Hz
Vitesse :	4 m/min
Puissance moteur :	4 kW
Capacité câble :	240 m
Diamètre câble :	18 mm
Poids (sans câble) :	1 225 kg
Longueur télécommande :	3 m

SCHÉMA D'ENCOMBREMENT

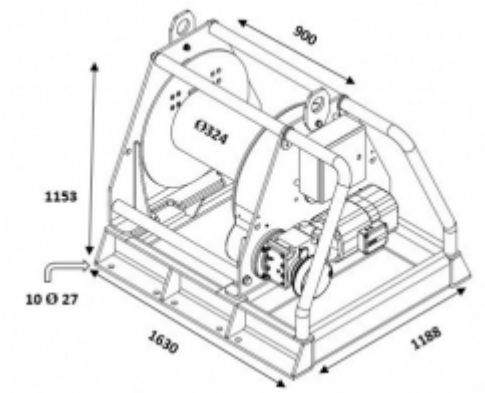

MATÉRIELS ASSOCIÉS

• Poulie de renvoi à chape ouvrante 12,5 T
• Moufle 10 T
• Moufle 20 T
• Rallonge électrique triphasée
• Peson à aiguilles 5 000 kg

OPTIONS

Longueur télécommande : 20 m

Schémas d'encombrement

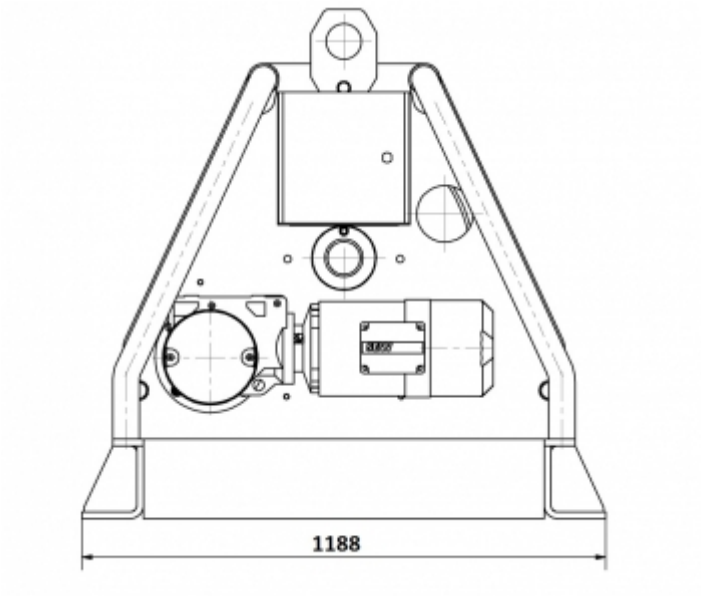

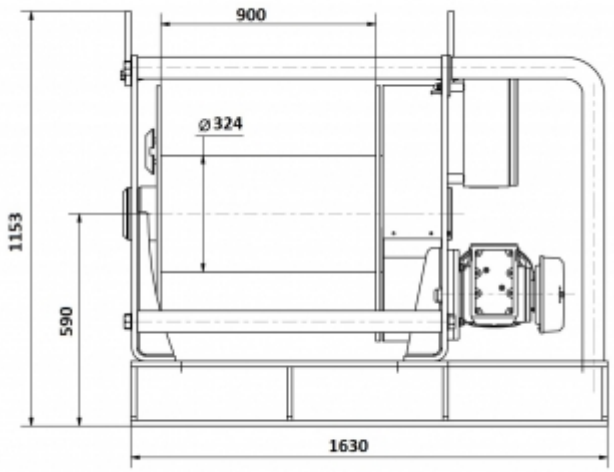

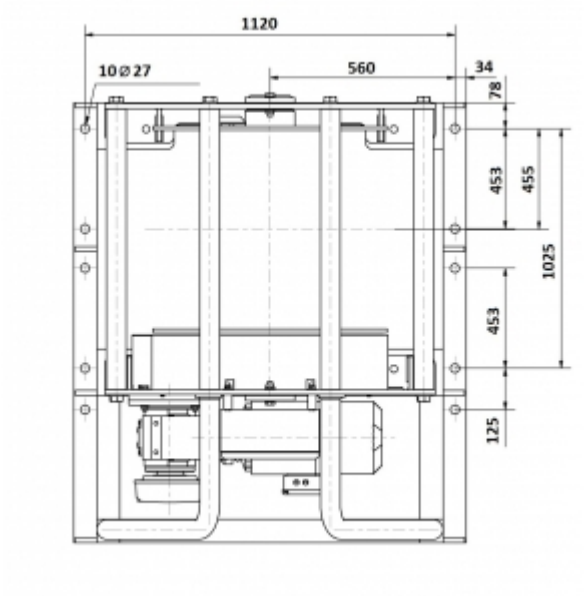

Mise en situation

Installation sur un ouvrage d'art

Installation pour la construction d'un immeuble

Installation dans un port maritime