Treuil électrique de grande capacité 1600 kg avec variateur

Treuil au sol électrique 1 600 kg avec variateur de vitesse doté d'une grande capacité d'enroulement de câble. Robuste, il est équipé d'un châssis préalablement percé et d'une protection tubulaire ce qui lui permet de répondre à de multiples utilisations sur chantier. Le variateur de vitesse électronique permet des démarrages et des arrêts en douceur. La vitesse est alors réglable de 10 à 100 %, progressivement par potentiomètre. Ce modèle est conçu pour toutes les applications de levage et de traction/halage de charges.

USAGES :

• Eolien

CARACTÉRISTIQUES TECHNIQUES

Charge utile :	1 600 kg
Alimentation :	400 V tri/50 Hz
Puissance moteur :	5,5 kW
Vitesse de tirage :	1,1 à 11 m/min
Capacité câble :	160 m
Diamètre câble :	12 mm
Poids (sans câble) :	315 kg
Longueur télécommande :	5 m

INFORMATIONS TECHNIQUES

- La longueur utile du câble de levage est de 157 m (tours morts sur tambour),
- Équipé d'un crochet de sécurité fixe avec une ouverture de 74 mm,
- Équipé d'un dispositif lumineux (feux à éclats) à déclenchement automatique en cas de détection de surcharge,
- Moteur type levage, classe F,
- Réarmement par clé du limiteur électronique de charge,
- Fourni avec une télécommande basse tension 24 V avec arrêt d'urgence,
- Équipé d'un frein électromagnétique à disque se bloquant en cas de manque de courant,
- Équipé d'un châssis de chantier avec protection tubulaire,
- Équipé de deux points d'élingage en partie haute,
- Fins de course haut et bas réglables : le réglage des fins de course doit être fait avant l'utilisation du treuil par l'utilisateur en fonction de la hauteur de travail,
- Câble électrique d'1 m équipé d'une prise mâle triphasée à 3 pôles + Terre (16A),
- Alimentation par groupe électrogène, prévoir une puissance de 20 KVA,
- Alimentation sur secteur, prévoir un disjoncteur 16 A courbe D,
- Impératif de respecter le facteur de marche de 40% (Maximum 24 minutes de fonctionnement par heure de travail). Le groupe de fonctionnement est FEM 2 m.
- Le châssis est percé en 6 points de diamètre 18 mm permettant l'ancrage au sol. Il est interdit de percer ou de souder le châssis du treuil,
- Efforts à l'arrachement pour TE1600VV : 1 897 daN. Le calcul est basé avec une pleine capacité de câble sur le tambour. Le départ du câble est à l'horizontal par le dessus du tambour,
- Les efforts indiqués sont pour chaque point d'ancrage du treuil (attention: tous les points d'ancrage doivent être impérativement utilisés).

SCHÉMA D'ENCOMBREMENT

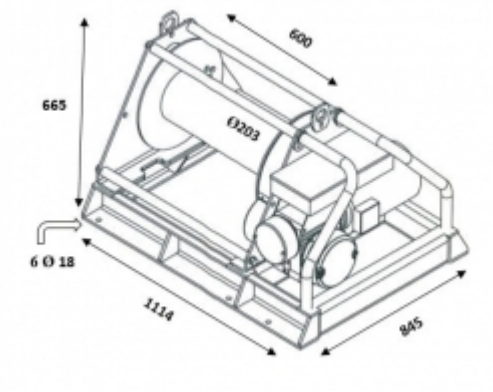

OPTIONS

Longueur télécommande : 10 m

MATÉRIELS ASSOCIÉS

• Poulie de renvoi à chape ouvrante 4 T
• Rallonge électrique triphasée
• Peson à aiguilles 2 000 kg
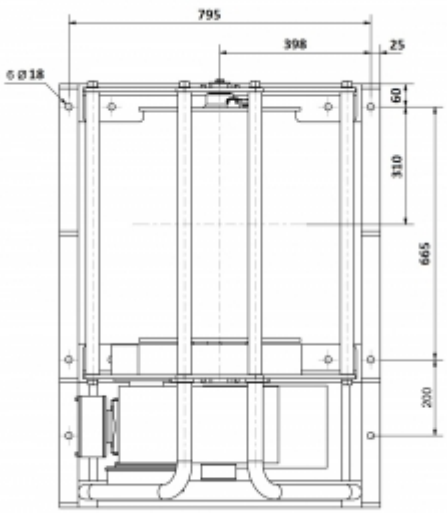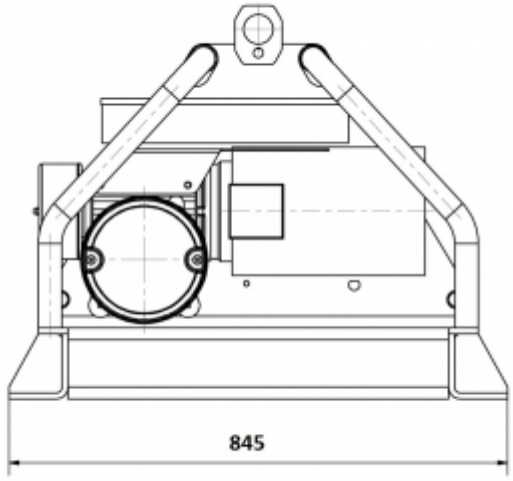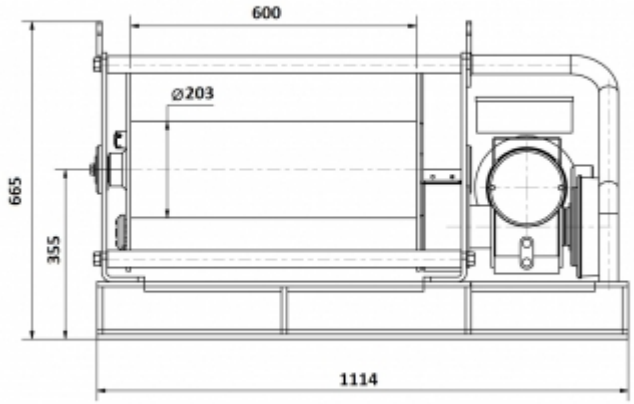
Schémas d'encombrement