Treuil électrique à câble passant 990 kg

Treuil électrique à câble passant 990 kg avec une alimentation triphasée. Le système dit « à câble passant » est une technologie permettant d'avoir des hauteurs de levée importantes pour un poids réduit de l'appareil. Ce matériel n'a aucune limite par rapport à la longueur du câble de levage. Il peut être utilisé pour du levage et de la traction/halage de charges. Manu-portable, ce treuil est équipé de fin de course haut et bas ainsi que d'un crochet de suspension en partie supérieure permettant de faciliter son installation.

USAGES :

• Eolien
• Ascensoriste

CARACTÉRISTIQUES TECHNIQUES

Charge utile :	990 kg
Alimentation :	400 V tri/50 Hz
Puissance moteur :	1,25 kW/6,5 A
Vitesse de levage :	9 m/min
Hauteur de levage :	30 m
Diamètre câble :	9,5 mm
Poids (avec câble) :	73 kg
Longueur télécommande :	3 m

INFORMATIONS TECHNIQUES

- Fourni avec une télécommande débrochable de 3 m avec arrêt d'urgence,
- Fourni avec un crochet haut de suspension (ouverture 40 mm) et un crochet bas (monté sur le câble de levage avec ouverture de 45 mm),
- Treuil fourni avec une télécommande de 2,5 m et une rallonge de télécommande de 20 m,
- Équipé d'un câble d'alimentation (3 pôles + terre + neutre obligatoire de 16 A) de 0,5 m,
- Fin de course montée et descente. Verrouillage mécanique interdisant l'action simultanée des deux commandes,
- Vérifier que le point d'amarrage présente une résistance suffisante pour l'effort à appliquer,
- Dans le cadre d'une alimentation par groupe électrogène prévoir une puissance de 10 KVA.

SCHÉMA D'ENCOMBREMENT

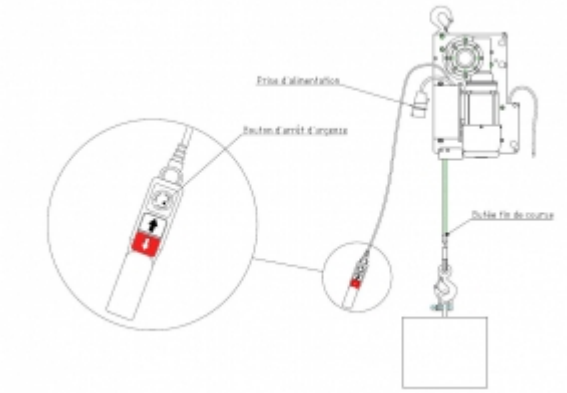

MATÉRIELS ASSOCIÉS

• Chariot manuel de direction 1000 kg
• Griffe 1000 kg
• Benne basculante plastique 75 l
• Benne basculante acier 200 l
• Benne basculante trapézoïdale 90 l
• Bourriquet 200 kg
• Porte-plaques élinguable 200 kg
• Brouette élinguable 70 l
• Diable élinguable pour 2 bouteilles 250 kg
• Caisse à gravats élinguable 120 kg
• Palonnier pour big-bag 1000 kg
• Support deux seaux élinguable
• Support quatre seaux élinguable
• Support un seau élinguable
• Support cinq crochets élinguable 150 kg
• Caisse grillagée élinguable 300 kg
• Rallonge électrique triphasée
• Bac à mortier 200 l
• Peson à aiguilles 1 000 kg

OPTIONS

Hauteur de levage : 50 m
Longueur télécommande : 33 m

Schémas d'encombrement

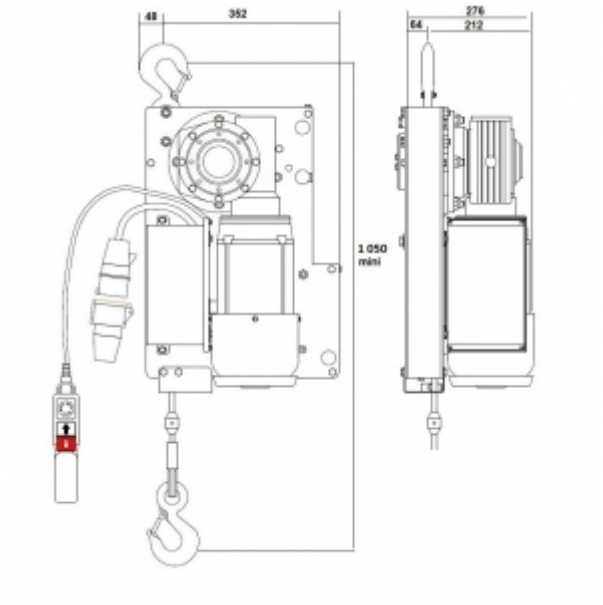

Mise en situation

Installation dans une trémie d'ascenseur