Peson à aiguilles 10 000 kg

Peson à aiguilles 10 000 kg. Ce dynamomètre mécanique est une protection contre les surcharges. Il peut être utilisé comme une tare : il peut annuler les valeurs de charge présélectionnées jusqu'à 20 % de la capacité de l'instrument. Le peson à aiguilles permet aussi de mesurer le poids ou la tension. Il est utilisé pour des mesures de tension de câble, de traction ou de pesée de charge suspendue.

CARACTÉRISTIQUES TECHNIQUES

Charge utile :	10 000 kg
Graduation par 50 kg :	200
Dimension cadran :	250 mm
Poids (à vide) :	4 kg

INFORMATIONS TECHNIQUES

- La position du zéro standard correspond au positionnement sur 12h00,
- L'exactitude : plus ou moins 0,5 % de la capacité totale,
- Aucune pile nécessaire,
- Fourni avec 2 manilles et 1 coffret de transport,
- Le cadran dispose de 2 aiguilles :
• Noire : l'aiguille indique la charge,
• Rouge : l'aiguille permet de marquer une charge, elle peut servir également de repère du maximum (charge à ne pas dépasser),
- Coefficient de sécurité : 5/1 (la charge de rupture correspond à 5 fois la charge nominale).

MATÉRIELS ASSOCIÉS

• Peson à aiguilles 1 000 kg
• Peson à aiguilles 2 000 kg
• Peson à aiguilles 5 000 kg

SCHÉMA D'ENCOMBREMENT

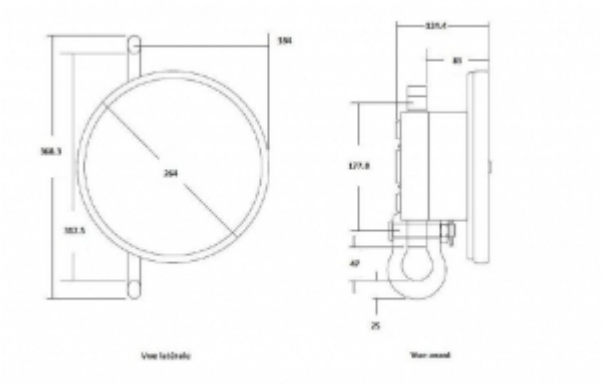

Mise en situation

Peson en charge

Réglage d'un limiteur de charge sur un palan électrique à chaine