Monte-meubles sur véhicule 33 m

Monte-meubles sur véhicule 33 m. Ce matériel est très utilisé lors des opérations de levage ou d'évacuation de tous types de matériaux depuis l'extérieur d'un bâtiment. Ce monte-meubles autoporté permet un démarrage et un freinage progressif du chariot augmentant ainsi la sécurité. Deux treuils ainsi que des galets de guidage assurent la sécurité lors du déploiement des échelles.

CARACTÉRISTIQUES TECHNIQUES

Charge utile :	300 kg
Hauteur de travail max :	33 m
Dimensions véhicule (Lxl...:	5,8 x 2 x 3,2 m
Dimensions caisse (LxPxH...:	
Ouverte :	2,5 x 1,5 x 0,4 m
Fermée :	1,5 x 1 x 0,4 m
Vitesse du chariot :	48 m/min
Poids de l'ensemble :	3 500 kg

INFORMATIONS TECHNIQUES

- La hauteur maximale exprimée est le déploiement de l'ensemble des échelles,
- 33 m de hauteur équivaut à 11 étages,
- Caisse à meuble coulissante et pivotante avec ajustement en hauteur,
- Double-roues d'appuis hauts,
- Télécommande haute pour renvoi de la caisse,
- La charge maximale peut atteindre jusqu'à 400 kg suivant l'inclinaison et selon le modèle,
- La charge utile dépend de l'inclinaison des échelles, l'abaque de charge (situé sur l'échelle de base) doit être vérifié avant l'utilisation du monte-meubles.

MATÉRIELS ASSOCIÉS

• Monte-meubles sur véhicule Frosty 33 m avec opérateur

SCHÉMA D'ENCOMBREMENT

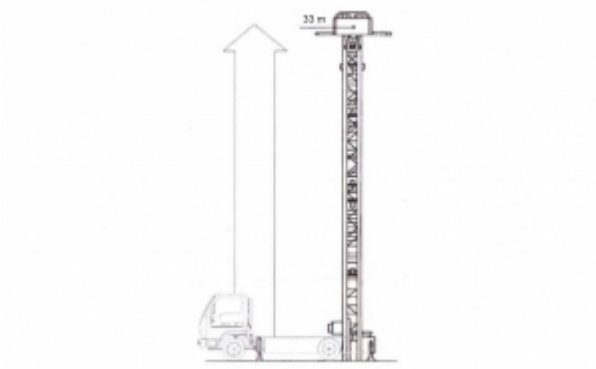

Schémas d'encombrement

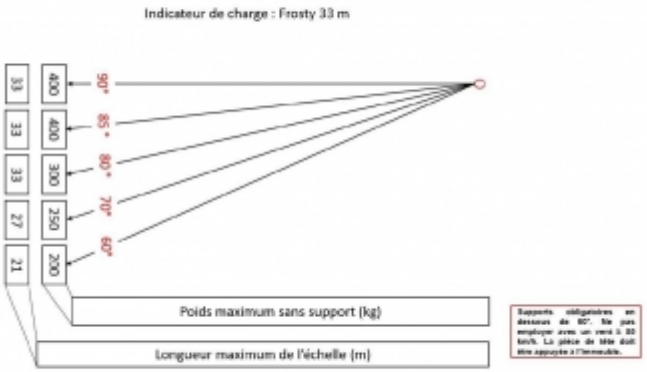

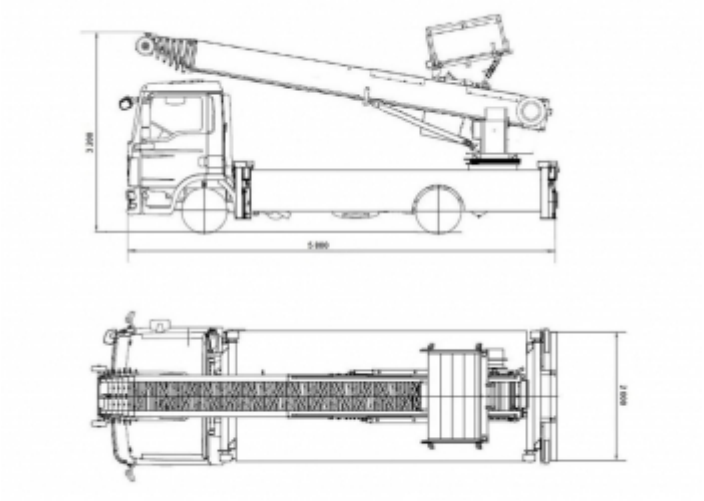

Mise en situation

évacuation de meubles

Caisse ouverte

Position route